公益財団法人脳血管研究所組織図

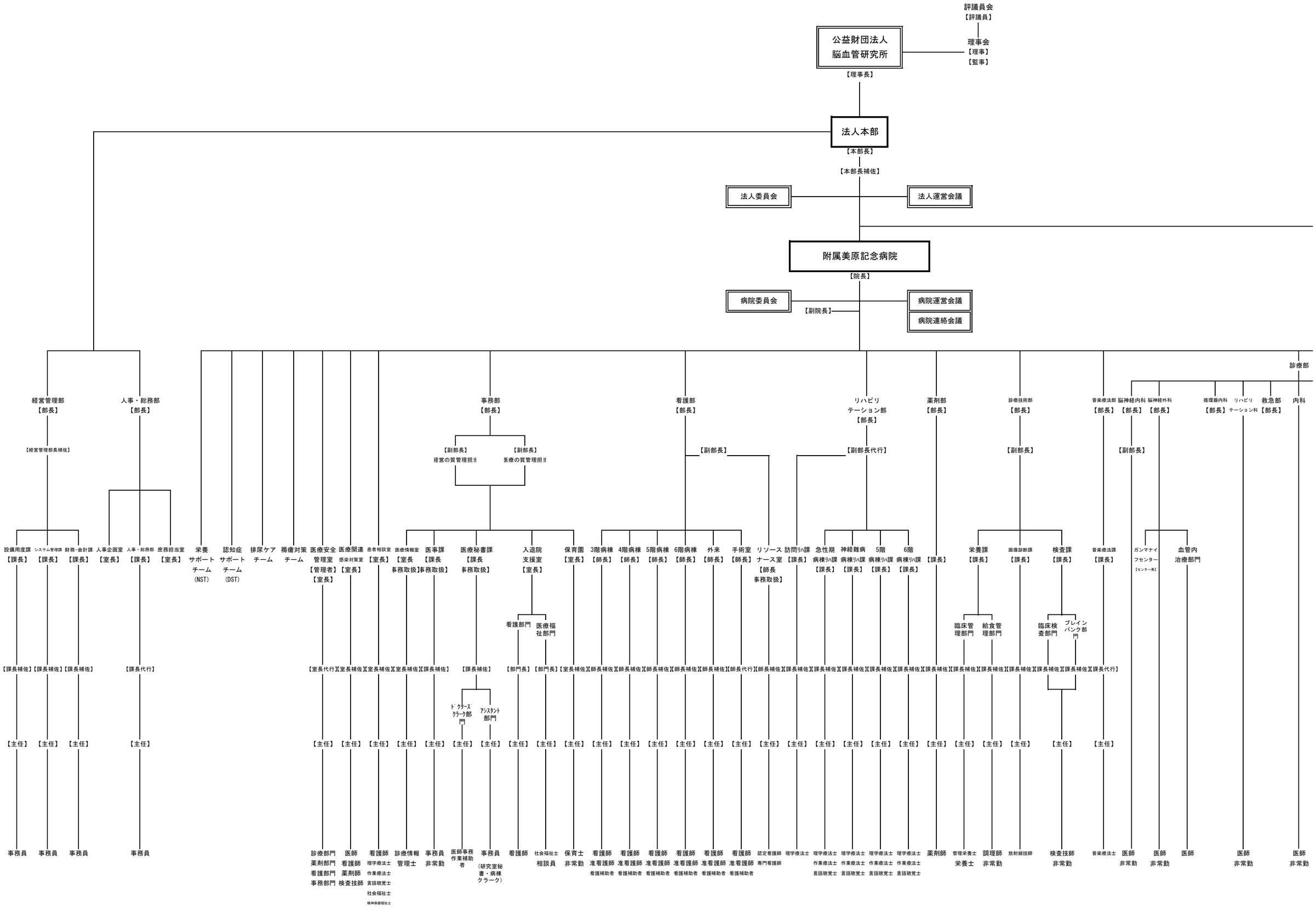

令和 2年 8月 1日 現在

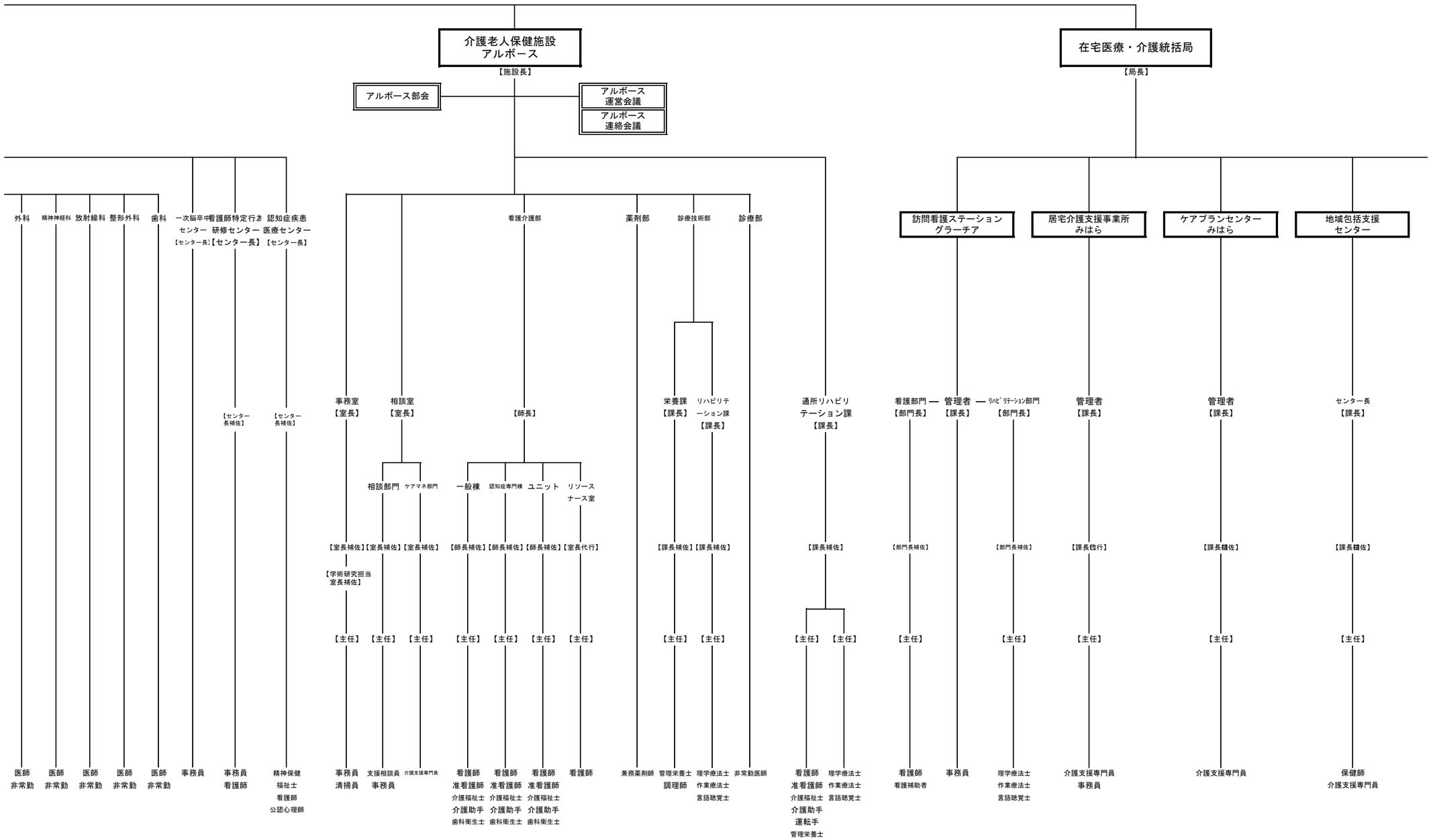
介護老人保健施設
アルポース
【施設長】
アルポース部会
アルポース
運営会議
アルポース
連絡会議
在宅医療・介護統括局
【局長】
外科
精神神経科
放射線科
整形外科
歯科
一次脳卒中センター
看護師研修センター
特定行為研修センター
認知症疾患医療センター
【センター長】
【センター長】
【センター長】
【センター長】
【センター長補佐】
【センター長補佐】
医師 非常勤
医師 非常勤
医師 非常勤
医師 非常勤
医師 非常勤
事務員
事務員 看護師
精神保健福祉士 看護師 公認心理師
看護介護部
【師長】
一般棟
認知症専門棟
ユニット
リソースナース室
【師長補佐】
【師長補佐】
【師長補佐】
【室長代行】
【主任】
【主任】
【主任】
【主任】
看護師 准看護師 介護福祉士 介護助手 歯科衛生士
看護師 准看護師 介護福祉士 介護助手 歯科衛生士
看護師 准看護師 介護福祉士 介護助手 歯科衛生士
看護師
事務室
【室長】
【室長補佐】
【学術研究担当室長補佐】
【主任】
事務員 清掃員
相談室
【室長】
相談部門
ケアマネ部門
【室長補佐】
【室長補佐】
【主任】
【主任】
支援相談員 事務員
介護支援専門員
薬剤部
兼務薬剤師
診療技術部
栄養課
【課長】
管理栄養士 調理師
リハビリテーション課
【課長】
理学療法士 作業療法士 言語聴覚士
【課長補佐】
【課長補佐】
【主任】
【主任】
診療部
非常勤医師
通所リハビリテーション課
【課長】
【課長補佐】
【主任】
【主任】
看護師 准看護師 介護福祉士 介護助手 運転手 管理栄養士
理学療法士 作業療法士 言語聴覚士
訪問看護ステーション グラーチア
居宅介護支援事業所 みはら
ケアプランセンター みはら
地域包括支援センター
看護部門
【部門長】
管理者
【課長】
事務員
リハビリテーション部門
【部門長】
【部門長補佐】
【部門長補佐】
【主任】
【主任】
看護師 看護補助者
理学療法士 作業療法士 言語聴覚士
管理者
【課長】
【課長代行】
【主任】
介護支援専門員 事務員
管理者
【課長】
【課長補佐】
【主任】
介護支援専門員
センター長
【課長】
【課長補佐】
【主任】
保健師 介護支援専門員